CATÁLOGO

RACK

novestec
Systems

QuiÉnes somos

NOVESTEC SYSTEMS es una empresa que suministra Sistemas de Energía y soluciones integradas de Tecnología para diversos sectores, así como Servicios de Asistencia Técnica y Mantenimiento.

NOVESTEC SYSTEMS, integra soluciones robustas en infraestructuras tecnológicas, basadas en conceptos como: alta disponibilidad, fiabilidad, redundancia y modularidad, con la aplicación de tecnología, productos, capacidades y servicios que garantizan la máxima productividad, rentabilidad y que utilicen además la energía de la forma más eficiente para ayudar a reducir el consumo energético en sus aplicaciones.

Actividad

NOVESTEC SYSTEMS, ofrece una larga experiencia de más de 30 años, a través de un cualificado equipo humano. Nuestra compañía está concentrada en tres divisiones específicas

Power Quality
Data Center
Energía

Estableciendo para cada una de ellas alianzas estratégicas a largo plazo con grandes fabricantes.

Sistemas y Equipamientos

Sistemas de Alimentación Ininterrumpida (SAIs – UPS)
Sistemas de energía 48Vdc Telecomunicaciones
Grupos Electrógenos
Baterías Estacionarias e Industriales
Rectificadores, Inversores y Conversores de Energía
Estabilizadores de Tensión
Transformadores de Aislamiento
PDUs, Racks, STS
Filtros Activos Armónicos APF
Baterías de condensadores
Sistemas de gestión y monitorización
Sistemas Híbridos y Energías Renovables

Nuestros fabricantes

Inform Elektronik SAN.ve TIC.A.S.
Estap
Visa S.p.A.
Winner

Servicios

Como profesionales especializados, Novestec Systems, presta servicios de:
Mantenimiento y Asistencia Técnica
Asesoramiento pre-venta
Diseño de implementación
Instalación e integración de Sistemas y equipamientos
Servicio post-venta con atención 24h/7d
Mantenimiento y conservación de Infraestructuras

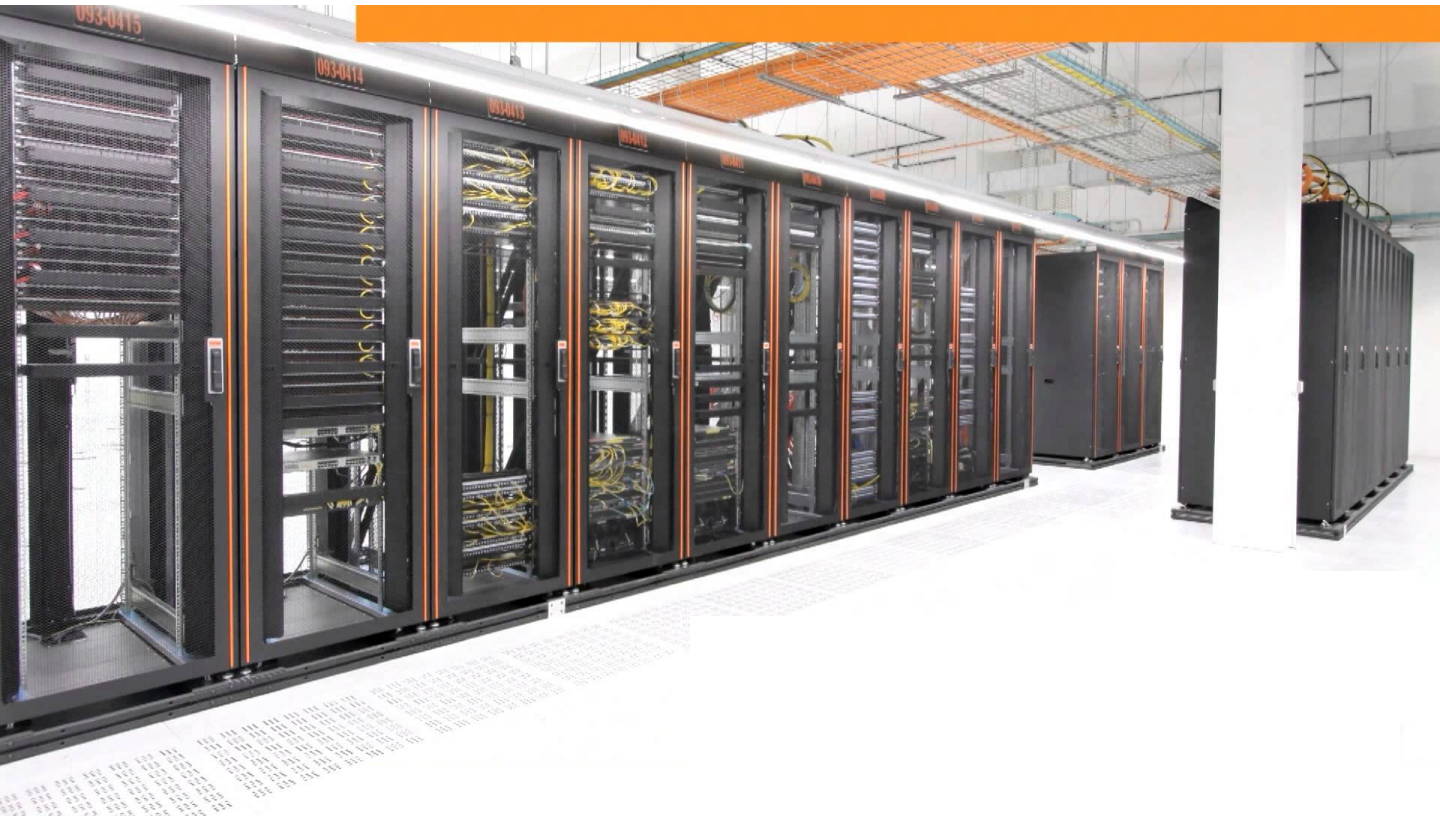

Rango de tamaños

Part Number	Product definition (mm)	U size	Width: overall (mm)	Depth: overall (mm)	Depth: max mounting profile (mm)	Height: vertical mounting profile (mm)	Height: without levelling feet (mm)	Height: with levelling feet min (mm)	Height: with casters (mm)
EVL70116U6060	16U 600x600	16	600	600	460	750	816	841	896
EVL70116U6080	16U 600x800	16	600	800	660	750	816	841	896
EVL70120U6060	20U 600x600	20	600	600	460	919	994	1019	1074
EVL70120U6080	20U 600x800	20	600	800	660	919	994	1019	1074
EVL70122U6060	22U 600x600	22	600	600	460	1008	1083	1108	1163
EVL70122U6080	22U 600x800	22	600	800	660	1008	1083	1108	1163
EVL70126U6010	26U 600x1000	26	600	1000	860	1185	1260	1285	1340
EVL70126U6060	26U 600x600	26	600	600	460	1185	1260	1285	1340
EVL70126U6080	26U 600x800	26	600	800	660	1185	1260	1285	1340
EVL70132U6060	32U 600x600	32	600	600	460	1452	1527	1552	1607
EVL70132U6080	32U 600x800	32	600	800	660	1452	1527	1552	1607
EVL70132U8060	32U 780x600	32	780	600	460	1452	1527	1552	1607
EVL70132U8080	32U 780x800	32	780	800	660	1452	1527	1552	1607
EVL70136U6010	36U 600x1000	36	600	1000	860	1630	1705	1730	1785
EVL70136U6060	36U 600x600	36	600	600	460	1630	1705	1730	1785
EVL70136U6080	36U 600x800	36	600	800	660	1630	1705	1730	1785
EVL70136U8060	36U 780x600	36	780	600	460	1630	1705	1730	1785
EVL70136U8080	36U 780x800	36	780	800	660	1630	1705	1730	1785
EVL70139U6060	39U 600x600	39	600	600	460	1763	1838	1863	1918
EVL70139U6080	39U 600x800	39	600	800	660	1763	1838	1863	1918
EVL70139U8060	39U 780x600	39	780	600	460	1763	1838	1863	1918
EVL70139U8080	39U 780x800	39	780	800	660	1763	1838	1863	1918
EVL70142U6010	42U 600x1000	42	600	1000	860	1897	1972	1997	2052
EVL70142U6060	42U 600x600	42	600	600	460	1897	1972	1997	2052
EVL70142U6080	42U 600x800	42	600	800	660	1897	1972	1997	2052
EVL70142U8010	42U 780x1000	42	780	1000	860	1897	1972	1997	2052
EVL70142U8060	42U 780x600	42	780	600	460	1897	1972	1997	2052
EVL70142U8080	42U 780x800	42	780	800	660	1897	1972	1997	2052
EVL70144U6060	44U 600x600	44	600	600	460	1986	2060	2085	2140
EVL70144U6080	44U 600x800	44	600	800	660	1986	2060	2085	2140
EVL70144U8060	44U 780x600	44	780	600	460	1986	2060	2085	2140
EVL70144U8080	44U 780x800	44	780	800	660	1986	2060	2085	2140
EVL70147U6010	47U 600x1000	47	600	1000	860	2119	2194	2219	2274
EVL70147U6060	47U 600x600	47	600	600	460	2119	2194	2219	2274
EVL70147U6080	47U 600x800	47	600	800	660	2119	2194	2219	2274
EVL70147U8010	47U 780x1000	47	780	1000	860	2119	2194	2219	2274
EVL70147U8060	47U 780x600	47	780	600	460	2119	2194	2219	2274
EVL70147U8080	47U 780x800	47	780	800	660	2119	2194	2219	2274

novestec Systems

EvoLine

“Ingeniería evolucionada para mayor rapidez y duración en Instalaciones de red”

Serie de cabinas de 19” para Instalaciones de red rápidas y sencillas, ideales para Cableado Infraestructural, Distribución de Datos, Alojamiento del servidor, cableado masivo.

Rango de tamaños

26U a 47U de Altura
600, 780 mm de Anchura
600 to 1200mm de Profundidad

Gran variedad de Accesorios

Test y certificados de calidad

Matriz de puerta

Frontal

0 Puerta de vidrio, bloqueo de un punto.
0 Puerta de doble vidrio, bloqueo de dos puntos de barril.
1 Puerta delantera de un solo vidrio de cuadro completo, bloqueo de un solo.
3 Puerta individual ventilada, 63% perforada, bloqueo de un solo punto.
4 Puerta doble ventilada, 63% perforada, bloqueo de tres puntos.
7 Puerta de Metal Sólido.

Trasera

0 Panel trasero de metal macizo.
1 Puerta Trasera de Metal Sólido.
2 Puerta trasera doble de metal sólido.
3 Puerta trasera ventilada individual, 63% perforada, bloqueo de un solo punto.
4 Puerta trasera ventilada doble, 63% perforada, bloqueo de tres puntos.
7 Puerta (s) trasera de metal sólido con entradas de cable en la parte inferior.

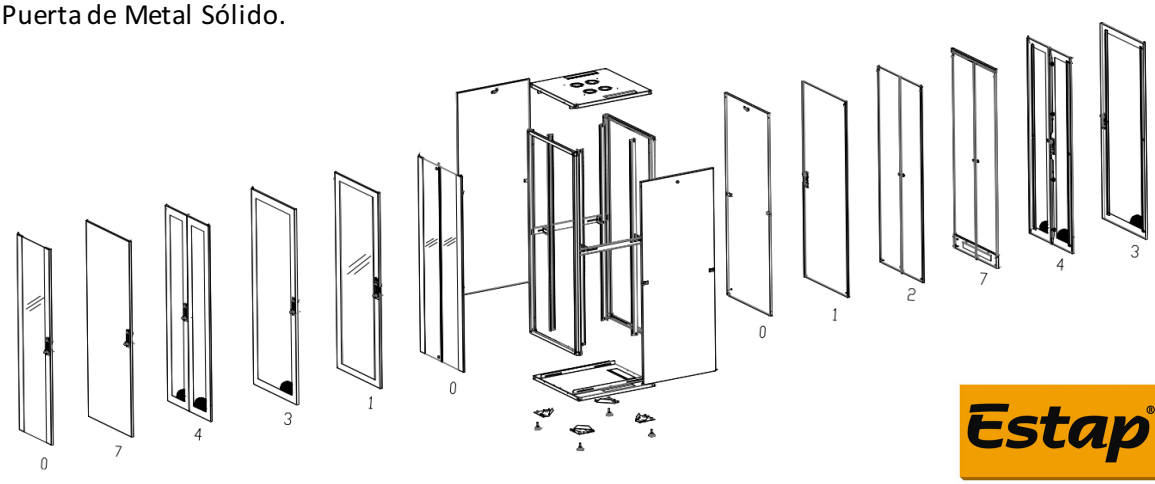

Estap®

Rango de tamaños

Part Number	Product definition (mm)	U size	Width: overall (mm)	Depth: overall (mm)	Depth: max mounting profile (mm)	Height: vertical mounting profile (mm)	Height: without levelling feet (mm)	Height: with levelling feet (mm)	Height: with casters (mm)
UNV26U7880	26U 780x800	26	780	800	690	1187	1312	1287	1370
UNV26U78100	26U 780x1000	26	780	1000	890	1187	1312	1287	1370
UNV32U7860	32U 780x600	32	780	600	490	1454	1579	1554	1637
UNV32U7880	32U 780x800	32	780	800	690	1454	1579	1554	1637
UNV36U7860	36U 780x600	36	780	600	490	1631	1796	1731	1814
UNV36U7880	36U 780x800	36	780	800	690	1631	1796	1731	1814
UNV39U7860	39U 780x600	39	780	600	490	1765	1890	1865	1948
UNV39U7880	39U 780x800	39	780	800	690	1765	1890	1865	1948
UNV42U7860	42U 780x600	42	780	600	490	1898	2023	1998	2081
UNV42U7880	42U 780x800	42	780	800	690	1898	2023	1998	2081
UNV42U78100	42U 780x1000	42	780	1000	890	1898	2023	1998	2081
UNV44U7860	44U 780x600	44	780	600	490	2010	2135	2110	2193
UNV44U7880	44U 780x800	44	780	800	690	2010	2135	2110	2193
UNV47U7860	47U 780x600	47	780	600	490	2120	2245	2220	2303
UNV47U7880	47U 780x800	47	780	800	690	2120	2245	2220	2303
UNV47U78100	47U 780x1000	47	780	1000	890	2120	2245	2220	2303

Gran variedad en Matrices de puerta

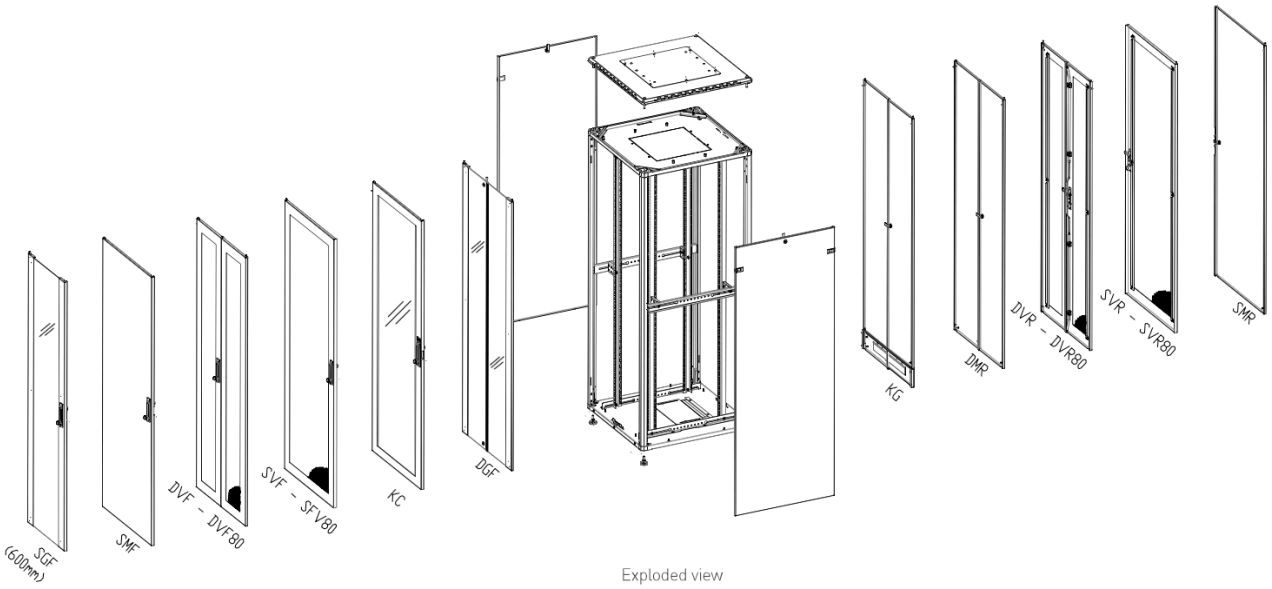

Exploded view

novestec Systems

UniversalLine

“Refinadas soluciones, un estilo perfecto y facilidad de uso”

> Multiuso
> Estructura fuerte y fácil de usar
> Capacidad flexible de cableado
> Opciones de refrigeración inteligente
> Opciones extensas de diseño

Serie de cabinas de 19” para cableado infraestructural y alojamiento de dispositivos activos de ingeniería civil, telecomunicaciones y aplicaciones informáticas.

Opciones de refrigeración inteligente

> La bandeja de ventilador de fácil montaje en la parte superior facilita el mantenimiento sin quitar el contenido de la cabina.
> Ventilación pasiva eficiente gracias a la ventilación Pagoda Top Cover.

Cableado limpio y ordenado

> Organizador de metal Horizontal

> Organizador de plástico Horizontal

> Organizador de plástico Vertical

Estap®

UniversalLine Classic

Rango de tamaños

Part Number	Product definition (mm)	U size	Width: overall (mm)	Depth: overall (mm)	Depth: max mounting profile (mm)	Height: vertical mounting profile (mm)	Height: without levelling feet (mm)	Height: with levelling feet (mm)	Height: with casters (mm)
CKR16U66	16U 600x600	16	600	600	390	715	865	880	945
CKR20U66	20U 600x600	20	600	600	390	890	1042	1057	1122
CKR22U66	22U 600x600	22	600	600	390	980	1131	1146	1211
CKR16U68	16U 600x780	16	600	780	555	715	865	880	945
CKR20U68	20U 600x780	20	600	780	555	890	1042	1057	1122
CKR22U68	22U 600x780	22	600	780	555	980	1131	1146	1211
CKR26U66	26U 600x600	26	600	600	390	1160	1309	1324	1389
CKR32U66	32U 600x600	32	600	600	390	1422	1576	1591	1656
CKR36U66	36U 600x600	36	600	600	390	1603	1754	1769	1834
CKR39U66	39U 600x600	39	600	600	390	1735	1887	1902	1967
CKR42U66	42U 600x600	42	600	600	390	1868	2021	2036	2101
CKR44U66	44U 600x600	44	600	600	390	1960	2110	2125	2190
CKR47U66	47U 600x600	47	600	600	390	2093	2244	2259	2324
CKR26U68	26U 600x780	26	600	780	555	1160	1309	1324	1389
CKR32U68	32U 600x780	32	600	780	555	1422	1576	1591	1656
CKR36U68	36U 600x780	36	600	780	555	1603	1754	1769	1834
CKR39U68	39U 600x780	39	600	780	555	1735	1887	1902	1967
CKR42U68	42U 600x780	42	600	780	555	1868	2021	2036	2101
CKR44U68	44U 600x780	44	600	780	555	1960	2110	2125	2190
CKR47U68	47U 600x780	47	600	780	555	2093	2244	2259	2324
CKR26U6100	26U 600x1000	26	600	1000	740	1175	1309	1324	1389
CKR36U6100	36U 600x1000	36	600	1000	740	1620	1754	1769	1834
CKR42U6100	42U 600x1000	42	600	1000	740	1889	2021	2036	2101
CKR47U6100	47U 600x1000	47	600	1000	740	2110	2244	2259	2324

Gran variedad en Matrices de puerta

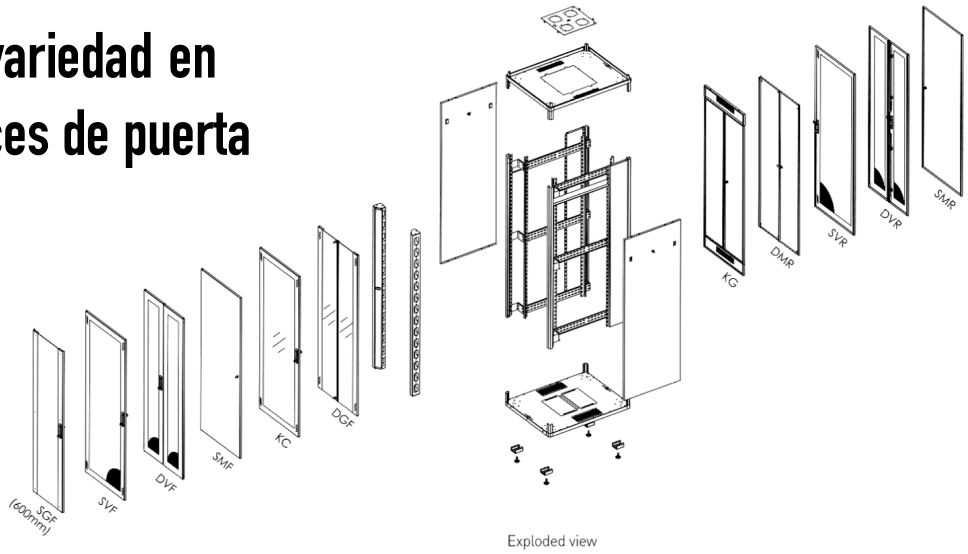

Exploded view

novestec Systems

UniversalLine Classic

"Estándares en Redes Profesionales"

> Capacidad de carga de 600 Kg
> Carriles de montaje de tipo C de 3 pliegues
> Construcción rígida del bastidor debido al chasis soldado
> Diseño de 24 pliegues para una estabilidad fiable
> Ventilación pasiva eficiente gracias a la ventilación Pagoda Top Cover

Swing Frame for 800x800 and 800x1000 Universalline Classic

Part Number	Product definition	W x D x H (mm)	W=600 D=600 (mm)	W=600 D=800 (mm)	W=600 D=1000 (mm)	W=800 D=600 (mm)	W=800 D=800 (mm)	W=800 D=1000 (mm)
SWG32	32U Swing Frame / heavy duty type and c/with locking mechanism	547x100x1417				X	X	X
SWG36	36U Swing Frame / heavy duty type and c/with locking mechanism	547x100x1595				X	X	X
SWG39	39U Swing Frame / heavy duty type and c/with locking mechanism	547x100x1728				X	X	X
SWG42	42U Swing Frame / heavy duty type and c/with locking mechanism	547x100x1861				X	X	X
SWG44	44U Swing Frame / heavy duty type and c/with locking mechanism	547x100x1950				X	X	X
SWG47	47U Swing Frame / heavy duty type and c/with locking mechanism	547x100x2083				X	X	X

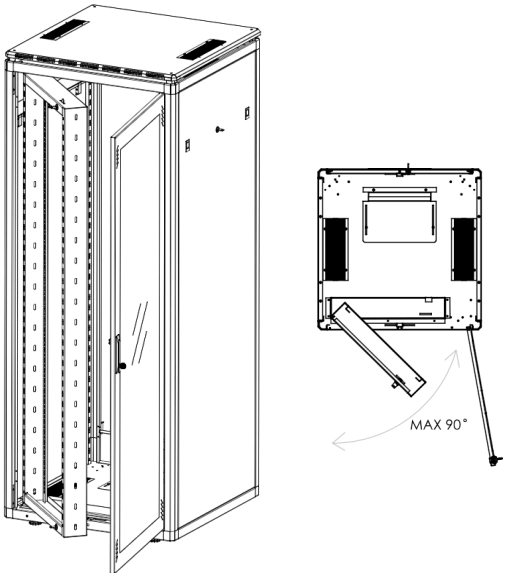

Alta capacidad para el cableado

- Apertura de puerta de 120º

Opciones de puerta de metal perforado o sólido además de vidrio de seguridad estándar y puertas traseras sólidas de metal

- 4 formas de acceso

Puertas y panales laterales extraíbles

- Múltiples posibles entradas de cable que proporcionan la máxima versatilidad
- Cables protegidos y fijados por una cubierta deslizante con borde de goma
- Posibilidad de entrada de cable por encima y por debajo de la puerta trasera
- Opciones verticales de la gestión de cable

Amplias opciones de accesorios

- Zócalos, fijaciones de suelo, ruedas además de pies de nivelación estándar
- Ventiladores, bandejas, soportes de dispositivos para un mayor rendimiento

Estap®

Rango de tamaños

Part Number	Product definition (mm)	U size	Width: overall (mm)	Depth: overall (mm)	Depth: max mounting profile (mm)	Height: vertical mounting profile (mm)	Height: without levelling feet (mm)	Height: with casters (mm)
SRV26U60	26U 600x1000	26	600	1000	740	1179	1291	1338
SRV36U60	36U 600x1000	36	600	1000	740	1623	1735	1782
SRV42U60	42U 600x1000	42	600	1000	740	1890	2002	2049
SRV47U60	47U 600x1000	47	600	1000	740	2112	2224	2271
SRV26U80	26U 780x1000	26	780	1000	740	1175	1309	1389
SRV36U80	36U 780x1000	36	780	1000	740	1620	1754	1834
SRV42U80	42U 780x1000	42	780	1000	740	1890	2002	2049
SRV47U80	47U 780x1000	47	780	1000	740	2112	2224	2271

Gran variedad en Matrices de puerta

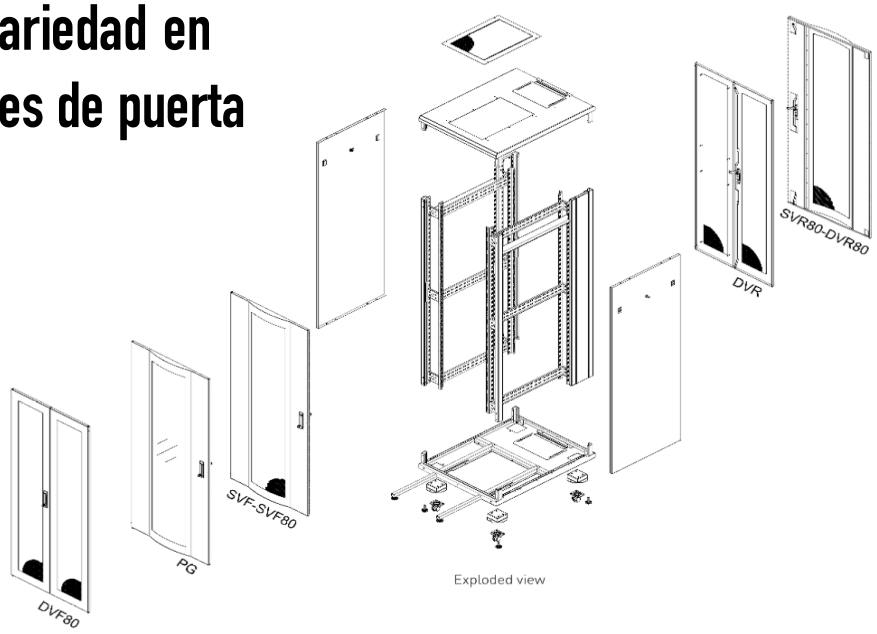

Door Code	Description	W
	FRONT	
PG	Single, Curved Frame Plexi-Glass Front Door, single point locking	Optional
SVF	Single Vented Front Door, 63% perforated, single point locking	Standard
SVF80	Single Vented Front Door, 80% perforated, single point locking	Optional
DVF80	Double Vented Front Door, 80% perforated, three point locking	Optional
	REAR	
DVR	Double Vented Rear Door, 63% perforated, three point locking	Standard
SVR80	Single Vented Rear Door, 80% perforated, single point locking	Optional
DVR80	Double Vented Rear Door, 80% perforated, three point locking	Optional

novestec Systems

ServerMax

“Para proteger y maximizar el rendimiento de las inversiones en tecnología de alto valor”

- Alojamiento seguro para todos los equipos activos EIA-310
- Gran capacidad de carga
- Ventilación eficiente Activa/Pasiva

Opciones de refrigeración inteligente

Part Number	Product definition	WxDxH (mm)	W=600 mm D=1000 mm	W=800 mm D=1000 mm
Extension Unit D=600mm D=200mm Suitable for D=600mm. ServerMax Cabinets				
SRV26UEXT620		600x200x1309	X	
SRV36UEXT620	36U Extension unit D=200mm. Suitable for ServerMAX W=600mm. Cabinets	600x200x1754	X	
SRV42UEXT620	42U Extension unit D=200mm. Suitable for ServerMAX W=600mm. Cabinets	600x200x2021	X	
SRV47UEXT620	47U Extension unit D=200mm. Suitable for ServerMAX W=600mm. Cabinets	600x200x2244	X	
47U Extension unit D=200mm. Suitable for ServerMAX W=800mm. Cabinets				
SRV42UEXT820	42U Extension unit D=200mm. Suitable for ServerMAX W=800mm. Cabinets	780x200x2021		X
SRV47UEXT820	47U Extension unit D=200mm. Suitable for ServerMAX W=800mm. Cabinets	780x200x2244		X
Vertical Fan Unit for 600x1000 ServerMAX				
M44264F	26U Rear door fan unit 4 fans + thermostat	200x50x1039	X	
M44364F	36U Rear door fan unit 4 fans + thermostat	200x50x1484	X	
M44426F	42U Rear door fan unit 6 fans + thermostat	200x50x1750	X	
M44476F	47U Rear door fan unit 6 fans + thermostat	200x50x1973	X	
Vertical Fan Unit for 800x1000 ServerMAX				
M44426F8	42U Rear door fan unit 6 fans + thermostat	258x50x1750		X
M44476F8	47U Rear door fan unit 6 fans + thermostat	258x50x1973		X

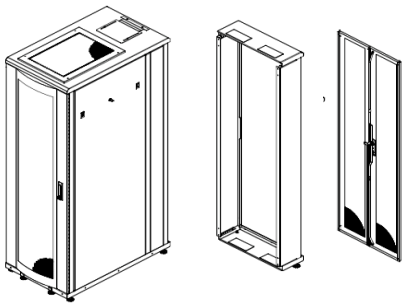

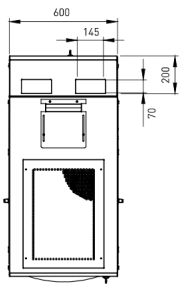

Estap®

DCMax Datacenter Cabinets

Rango de tamaños

Part Number	Product definition	Dimensions W x H x D (mm)
SRVES42U61055PWPD	19" 42U, 600x1000 mm DcMAX, %80 Perforated, Single Opening Front and Double Opening Rear Doors	600x2000x1000
SRVES42U61155PWPD	19" 42U, 600x1100 mm DcMAX, %80 Perforated, Single Opening Front and Double Opening Rear Doors	600x2000x1100
SRVES42U61255PWPD	19" 42U, 600x1200 mm DcMAX, %80 Perforated, Single Opening Front and Double Opening Rear Doors	600x2000x1200
SRVES47U61055PWPD	19" 47U, 600x1000 mm DcMAX, %80 Perforated, Single Opening Front and Double Opening Rear Doors	600x2200x1000
SRVES47U61155PWPD	19" 47U, 600x1100 mm DcMAX, %80 Perforated, Single Opening Front and Double Opening Rear Doors.	600x2200x1100
SRVES47U61255PWPD	19" 47U, 600x1200 mm DcMAX, %80 Perforated, Single Opening Front and Double Opening Rear Doors	600x2200x1200
SRVES42U61055PWP	19" 42U, 600x1000 mm DcMAX, %80 Perforated, Single Opening Front and Rear Doors	600x2000x1000
SRVES42U61155PWP	19" 42U, 600x1100 mm DcMAX, %80 Perforated, Single Opening Front and Rear Doors.	600x2000x1100
SRVES42U61255PWP	19" 42U, 600x1200 mm DcMAX, %80 Perforated, Single Opening Front and Rear Doors	600x2000x1200
SRVES47U61055PWP	19" 47U, 600x1000 mm DcMAX, %80 Perforated, Single Opening Front and Rear Doors.	600x2200x1000
SRVES47U61155PWP	19" 47U, 600x1100 mm DcMAX, %80 Perforated, Single Opening Front and Rear Doors	600x2200x1100
SRVES47U61255PWP	19" 47U, 600x1200 mm DcMAX, %80 Perforated, Single Opening Front and Rear Doors.	600x2200x1200
SRVES42U81055PWPD	19" 42U, 800x1000 mm DcMAX, %80 Perforated, Single Opening Front and Double Opening Rear Doors	800x2000x1000
SRVES42U81155PWPD	19" 42U, 800x1100 mm DcMAX, %80 Perforated, Single Opening Front and Rear Doors	800x2000x1100
SRVES42U81255PWPD	19" 42U, 800x1200 mm DcMAX, %80 Perforated, Single Opening Front and Rear Doors	800x2000x1200
SRVES47U81055PWPD	19" 47U, 800x1000 mm DcMAX, %80 Perforated, Single Opening Front and Rear Doors	800x2200x1000
SRVES47U81155PWPD	19" 47U, 800x1100 mm DcMAX, %80 Perforated, Single Opening Front and Rear Doors	800x2200x1100
SRVES47U81255PWPD	19" 47U, 800x1200 mm DcMAX, %80 Perforated, Single Opening Front and Rear Doors	800x2200x1200
SRVES42U81055PWP	19" 42U, 800x1000 mm DcMAX, %80 Perforated, Single Opening Front and Rear Doors	800x2000x1000
SRVES42U81155PWP	19" 42U, 800x1100 mm DcMAX, %80 Perforated, Single Opening Front and Rear Doors.	800x2000x1100
SRVES42U81255PWP	19" 42U, 800x1200 mm DcMAX, %80 Perforated, Single Opening Front and Rear Doors	800x2000x1200
SRVES47U81055PWP	19" 47U, 800x1000 mm DcMAX, %80 Perforated, Single Opening Front and Rear Doors	800x2200x1000
SRVES47U81155PWP	19" 47U, 800x1100 mm DcMAX, %80 Perforated, Single Opening Front and Rear Doors.	800x2200x1100
SRVES47U81255PWP	19" 47U, 800x1200 mm DcMAX, %80 Perforated, Single Opening Front and Rear Doors.	800x2200x1200

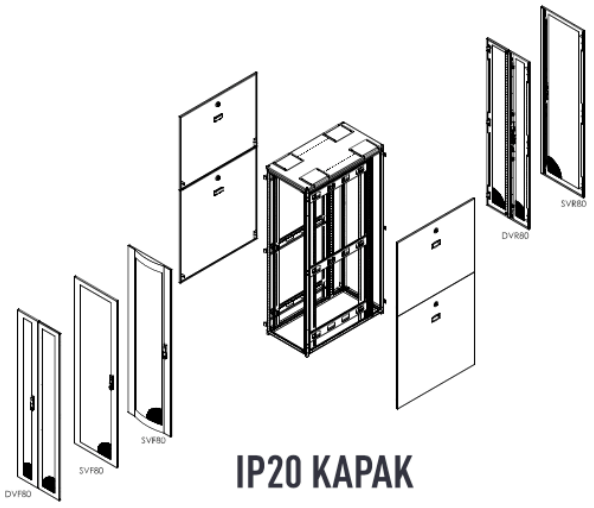

IP20 KAPAK

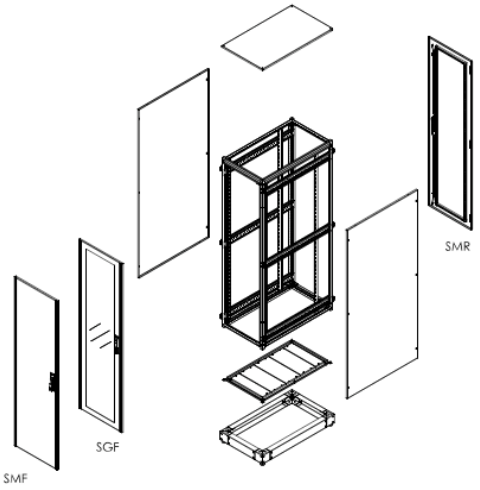

IP55 KAPAK

novestec Systems

DCMax Datacenter Cabinets

"Seguro, flexible y escalable. De alto rendimiento para las infraestructuras CPD"

- Certificación sísmica zona 4
- Eficiencia Energética
- Seguro
- IP20, IP55 y Cableado de alta densidad

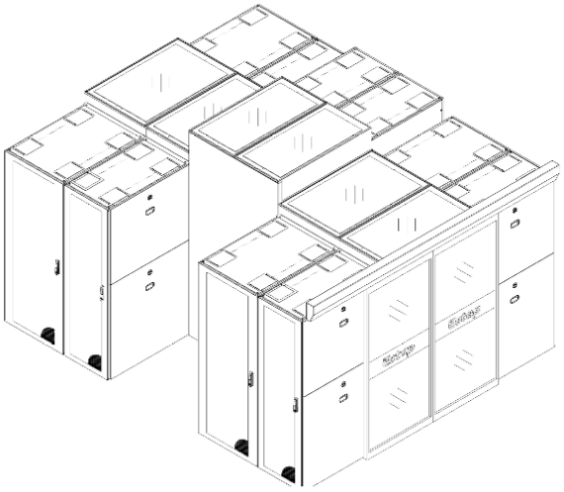

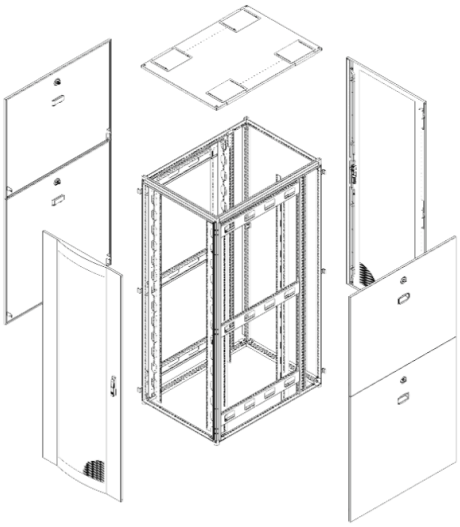

Estap®

RelayRack

Rango de tamaños

Part Number	Product definition	WxDxH (mm)	Inside height (mm)	Flatpackage dimension (mm)
MLRCK 16S	16U 19'' D=640 single frame	536x640x826	714,4	720x180x150
MLRCK 22S	22U 19'' D=640 single frame	536x640x1092	981,1	1020x180x150
MLRCK 26S	26U 19'' D=640 single frame	536x640x1270	1158,9	1255x175x150
MLRCK 36S	36U 19'' D=640 single frame	536x640x1715	1603,4	1710x175x150
MLRCK 42S	42U 19'' D=640 single frame	536x640x1981	1870,1	1965x175x150
MLRCK 48S	48U 19'' D=640 single frame	536x640x2248	2136,8	2240x175x150
MLRCK 16D	16U 19'' D=820 double frame	536x820x826	714,4	720x180x150
MLRCK 22D	22U 19'' D=820 double frame	536x820x1092	981,1	1020x180x150
MLRCK 26D	26U 19'' D=820 double frame	536x820x1270	1158,9	1255x175x150
MLRCK 36D	36U 19'' D=820 double frame	536x820x1715	1603,4	1710x175x150
MLRCK 42D	42U 19'' D=820 double frame	536x820x1981	1870,1	1965x175x150
MLRCK 48D	48U 19'' D=820 double frame	536x820x2248	2136,8	2240x175x150

Accesorios especiales

Part Number	Product definition	WxDxH (mm)
TOP COVER 66	Top cover	Width=530 mm - Depth=530 mm
TOP COVER 88	Top cover	Width=530 mm - Depth=730 mm
TOP COVER 100	Top cover	Width=530 mm - Depth=850 mm
M44 ORG26 RLY	26U Vertical cable management panel 1ea. W=135 mm	135x250x1292
M44 ORG36 RLY	36U Vertical cable management panel 1ea. W=135 mm	135x250x1736
M44 ORG42 RLY	42U Vertical cable management panel 1ea. W=135 mm	135x250x2003
M44 ORG48 RLY	48U Vertical cable management panel 1ea. W=135 mm	135x250x2270
M44 ORG26 RLY G	26U Vertical cable management panel 1ea. W=260 mm	260x250x1292
M44 ORG36 RLY G	36U Vertical cable management panel 1ea. W=260 mm	260x250x1736
M44 ORG42 RLY G	42U Vertical cable management panel 1ea. W=260 mm	260x250x2003
M44 ORG48 RLY G	48U Vertical cable management panel 1ea. W=260 mm	260x250x2270

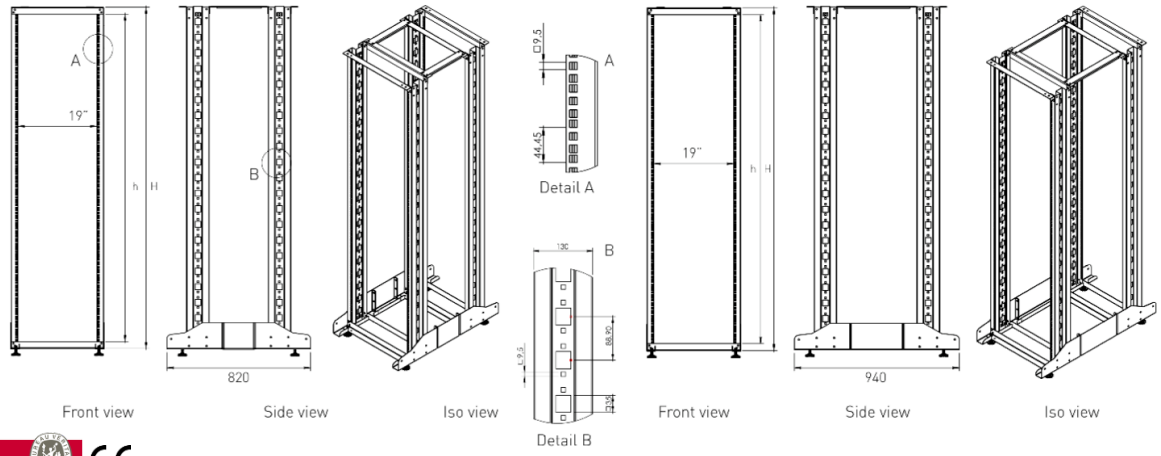

novestec Systems

RelayRack

“Los marcos ofrecen una alta rentabilidad y facilidad en el montaje. Soluciones para Numerosas aplicaciones en el campo de la Tecnología de redes y electrónica.

- Diseñado para dispositivos de 19”
- Proporciona acceso rápido al equipo
- Diseño con características de diseño para marco simple o marco doble

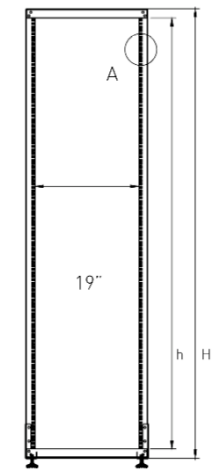

Front view

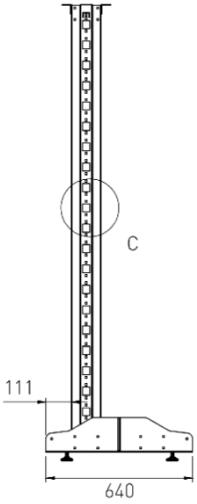

Side view

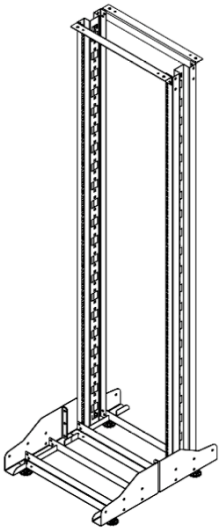
Iso view

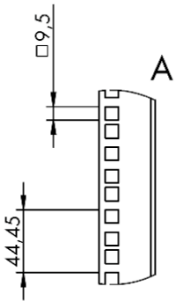

Detail A

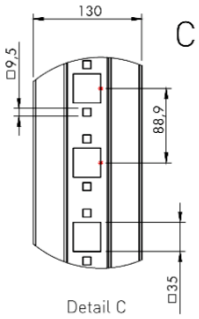

Detail C

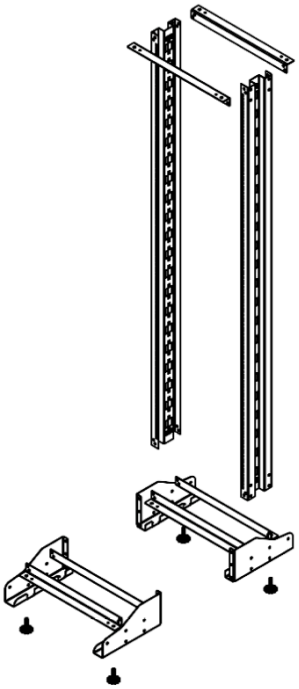
Exploded view

Estap®

ProLine Wall Mounting

Rango de tamaños

Part Number	Product definition	U size	Width: overall (mm)	Depth: overall (mm)	Height: vertical mounting profile (mm)	Height: overall (mm)
PRL07U45	7U 600x450	7	600	450	397	402
PRL09U45	9U 600x450	9	600	450	485	491
PRL12U45	12U 600x450	12	600	450	618	624
PRL16U45	16U 600x450	16	600	450	798	802
PRL20U45	20U 600x450	20	600	450	976	980
PRL07U56	7U 600x560	7	600	560	397	402
PRL09U56	9U 600x560	9	600	560	485	491
PRL12U56	12U 600x560	12	600	560	618	624
PRL16U56	16U 600x560	16	600	560	798	802
PRL20U56	20U 600x560	20	600	560	976	980
PRD07U56	7U 600x(160+450)	7	600	610	397	402
PRD09U56	9U 600x(160+450)	9	600	610	495	491
PRD12U56	12U 600x(160+450)	12	600	610	618	624
PRD16U56	16U 600x(160+450)	16	600	610	798	802
PRD20U56	20U 600x(160+450)	20	600	610	976	980

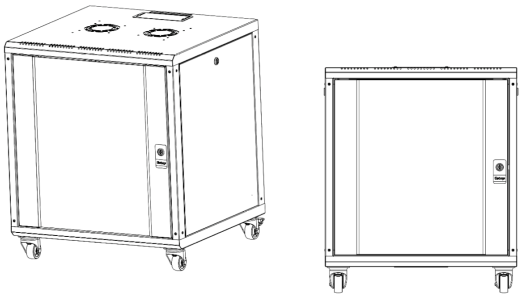

Aplicación Independiente

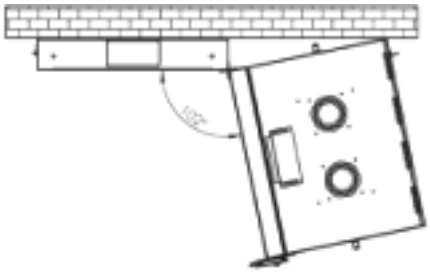

Versiones de doble seccionamiento

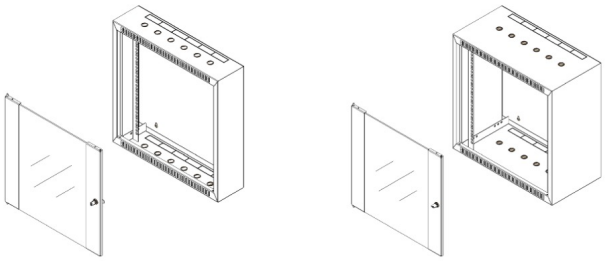

Exploded view

Versiones Residenciales

novestec Systems

ProLine Wall Mounting

"Solución potente, compacta y profesional para requerimientos de espacio limitados"

- Alta capacidad, rígida, bien ventilada
- Acceso por 4 vías
- Múltiples entradas para cableado
- Opciones de diseño

Ventajas

- Eficiente ventilador
- Paquete plano compacto
- Sin perdida "U"
- Nuevos Accesorios

Fácil Montaje

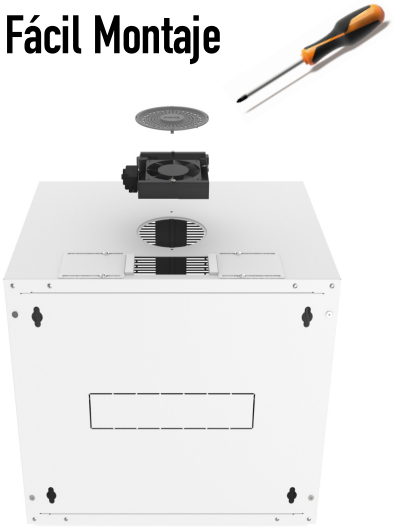

Estructura

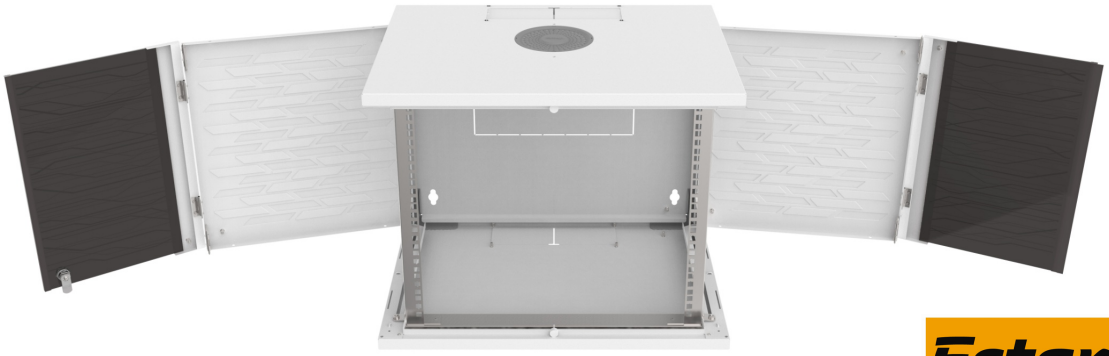

Estap

EuroLine Wall Mounting

Rango de tamaños

Part Number	Product definition	U size	Width: overall (mm)	Depth: overall (mm)	Height: vertical mounting profile (mm)	Height: overall (mm)
EU7U450	7U 600x450	7	600	450	395	400
EU9U450	9U 600x450	9	600	450	485	489
EU12U450	12U 600x450	12	600	450	615	622
EU16U450	16U 600x450	16	600	450	795	800
EU7U600	7U 600x600	7	600	600	395	400
EU9U600	9U 600x600	9	600	600	485	489
EU12U600	12U 600x600	12	600	600	615	622
EU16U600	16U 600x600	16	600	600	795	800

Accesorios

Frequently used accessories selection table

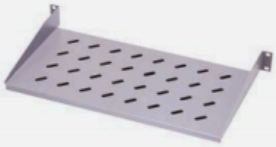

EUROline / Shelves Part numbers	Enclosure size*	
	600x450	600x600
Fixed shelves (rack mount)	E44RAK25/E44RAK35	E44RAK25/E44RAK35
Sliding shelves (If enclosure configured with 4 pcs. 19"rails)	-	M44HRK60

EUROline / Fan units Part numbers	Enclosure size*	
	600x450	600x600
1 Fan unit with on/off switch	M11HV1FW	M11HV1FW
2 Fan unit with on/off switch	M11HV2FW	M11HV2FW
1 Fan unit with thermostat unit	M11HV1FW T	M11HV1FW T
2 Fan unit with thermostat unit	M11HV2FW T	M11HV2FW T

EUROline / Cable management Part numbers	Enclosure size*	
	600x450	600x600
19" 1U cable management panel	E44ORG1U	E44ORG1U

EUROline / PDU Part numbers	Enclosure size*	
	600x450	600x600
6 way PDU with 1x16A CCT breaker,1U	M446AL_ES	M446AL_ES

EUROline / Fixing Part numbers	Enclosure size*	
	600x450	600x600
Fixings/ M6 cagenut, washer, screw (1 set=20 pcs.)	KFS6X15	KFS6X15

ISO 9001 BUREAU VERITAS Certification CE

novestec Systems

EuroLine Wall Mounting

"Solución adecuada para Aplicaciones de red donde hay menos espacio"

- Estructura modular
- Fácil de acceder
- Montaje sencillo
- Ubicable en la mayoría de lugares
- Rentable y económico

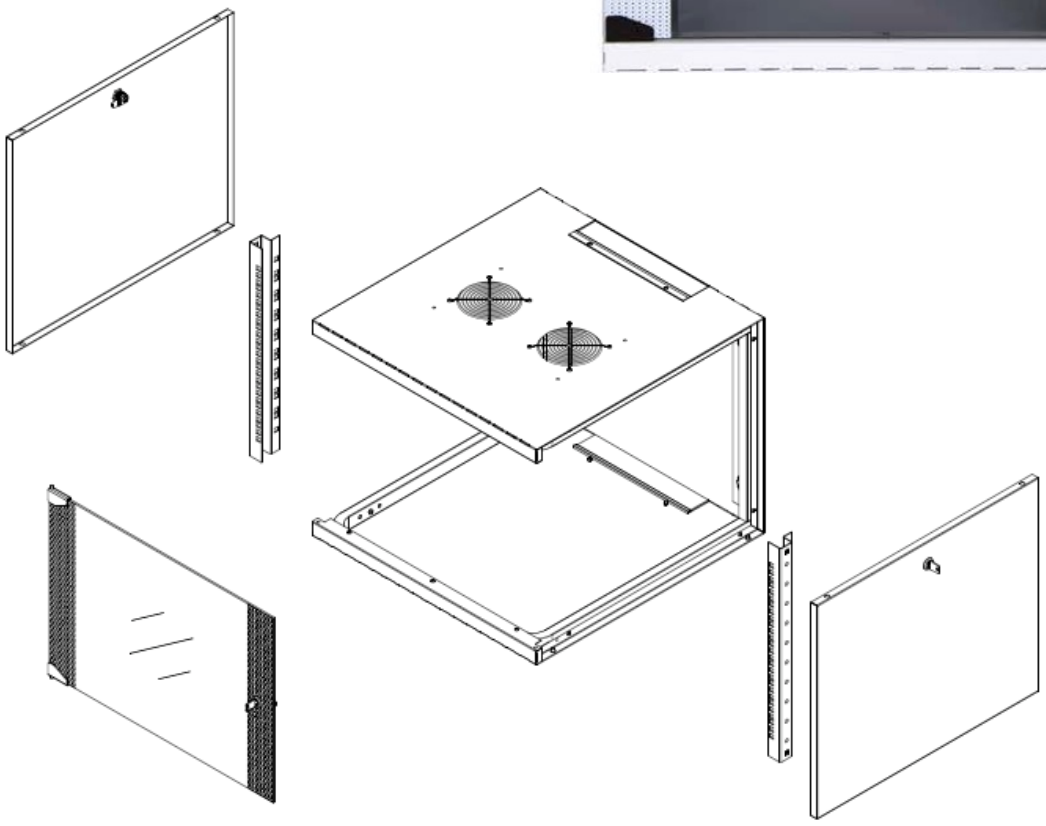

Exploded view

Estap®

SohoLine Wall Mounting

19" SohoLine

Part Number	Product definition	U size	Width: overall (mm)	Depth: overall (mm)	Height: vertical mounting profile (mm)	Height: overall (mm)
SOH006U30	06U 520x300	6	520	300	267	319
SOH07U40	7U 520x400	7	520	400	312	359
SOH09U40	9U 520x400	9	520	400	401	448
SOH012U40	12U 520x400	12	520	400	535	520

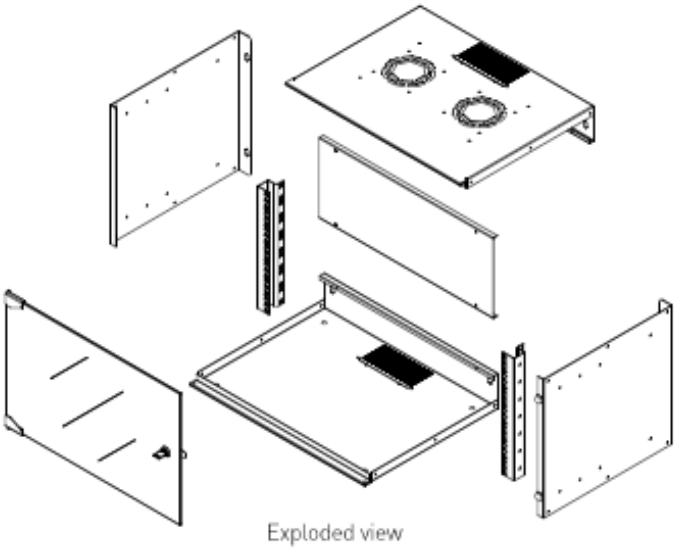

Exploded view

10" SohoLine

Part Number	Product definition	U size	Width: overall (mm)	Depth: overall (mm)	Height: vertical mounting profile (mm)	Height: without levelling feet (mm)	Height: overall (mm)
SOH06U25	10" 6U wall mounting cabinet	6	292	300	267	319	334

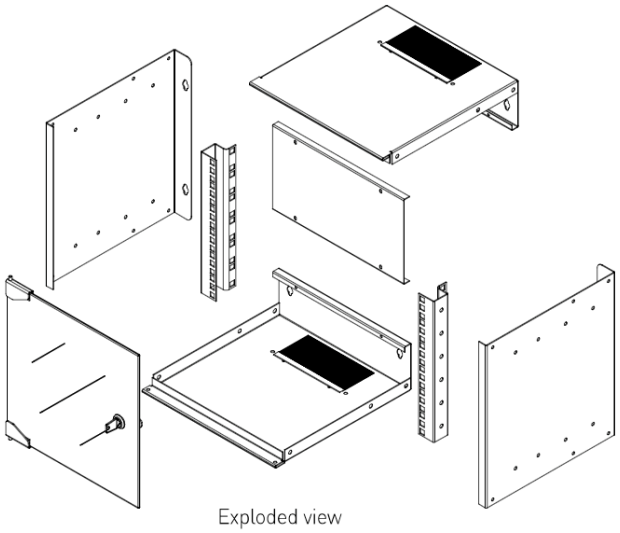

Exploded view

novestec Systems

SohoLine Wall Mounting

"Solución adecuada para Aplicaciones de red donde hay menos espacio"

- Ahorro de espacio
- Entradas para múltiples cables
- Paquete plano compacto

Soho SlimLine Wall Mounting

- Ahorro de espacio
- Oficinas
- Aulas
- Oficinas gubernamentales
- Hoteles
- Bancos

Part Number	Product definition (mm)	U size	Width: overall (mm)	Depth: overall (mm)	Height: vertical (mm)
SLM007	19" wall mounting cabinets 5U: 3U+2U	5	500	475	140

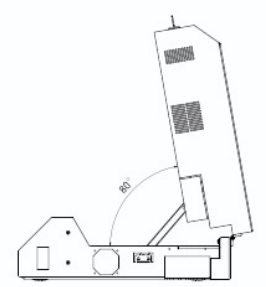

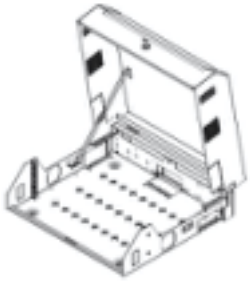

Estap®

Outdoor Cabinets

PLINTH type

Wall type

POLE type

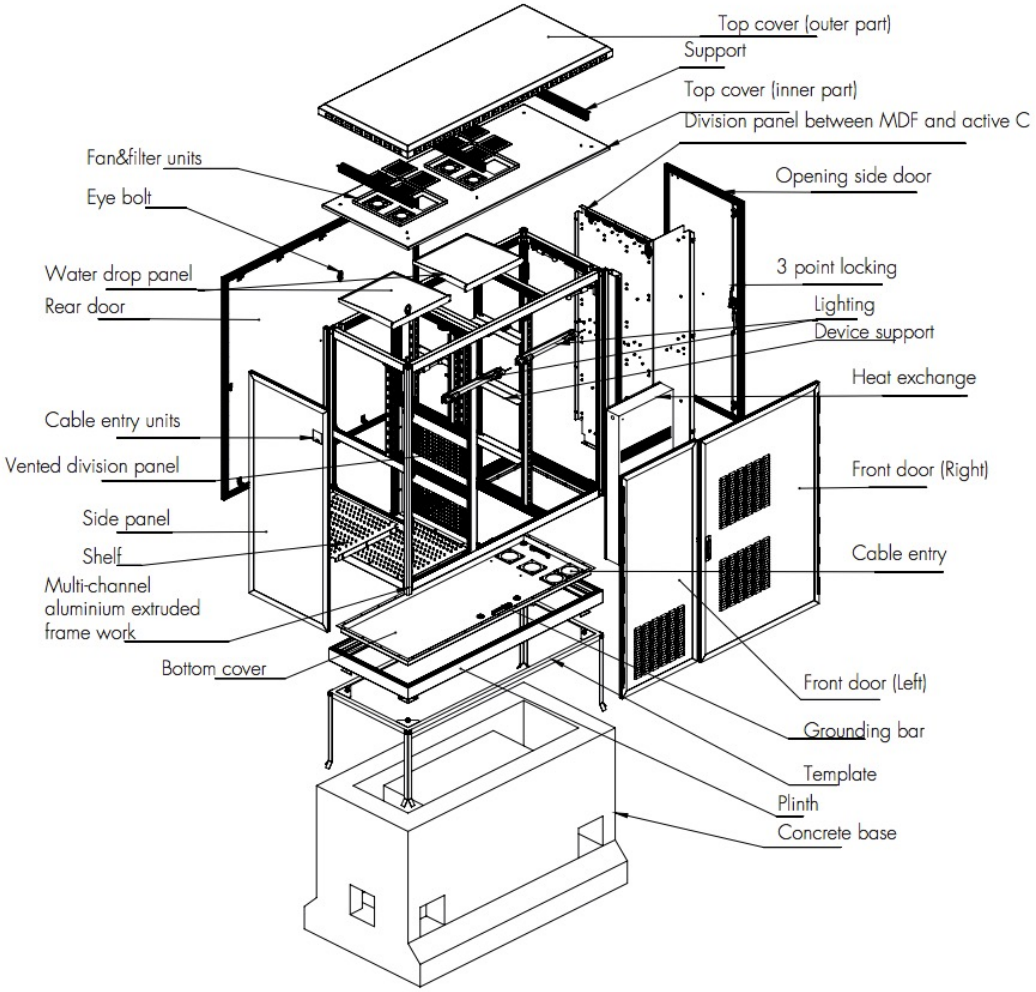

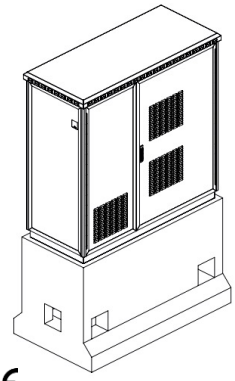

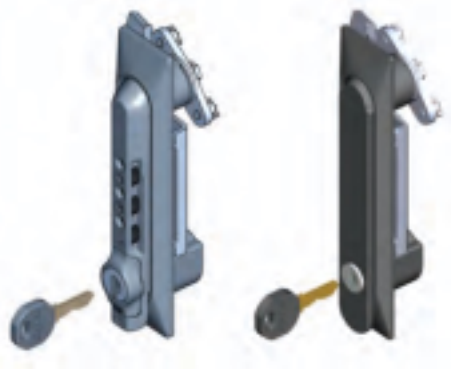

novestec Systems

Outdoor Cabinets

"¿Sólo Impactos? Tienen la más alta protección contra la radiación electromagnética sobrecalentamiento, frío, lluvia, nieve, vientos y terremotos"

- Mejorada, robusta y sólida tecnología de perfil
- Gracias al sistema de ventilación se consigue un alto rendimiento térmico
- Diseños contra el vandalismo
- Soluciones específicas para clientes

"IP55 Recintos al aire libre"

- Doble paneles, robusto y marco exterior de aluminio. Proporciona la máxima protección contra el impacto ambiental, vandalismo, EMC y condiciones térmicas extremas. Úsese siempre que la protección máxima sea un requisito.

Estap®

novestec
Systems

902 070 089
www.novestec.es
info@novestec.es

Z. Este
Font Nova, 3 bajo
12110 Alcora (Castellón)

Z. Centro
P.I. Parque 22
Galieleo Galilei, Nave74
28939 Madrid

Z. Norte
Jose Mª Ugarteburu 3
48007 Bilbao, Vizcaya